Запасные части
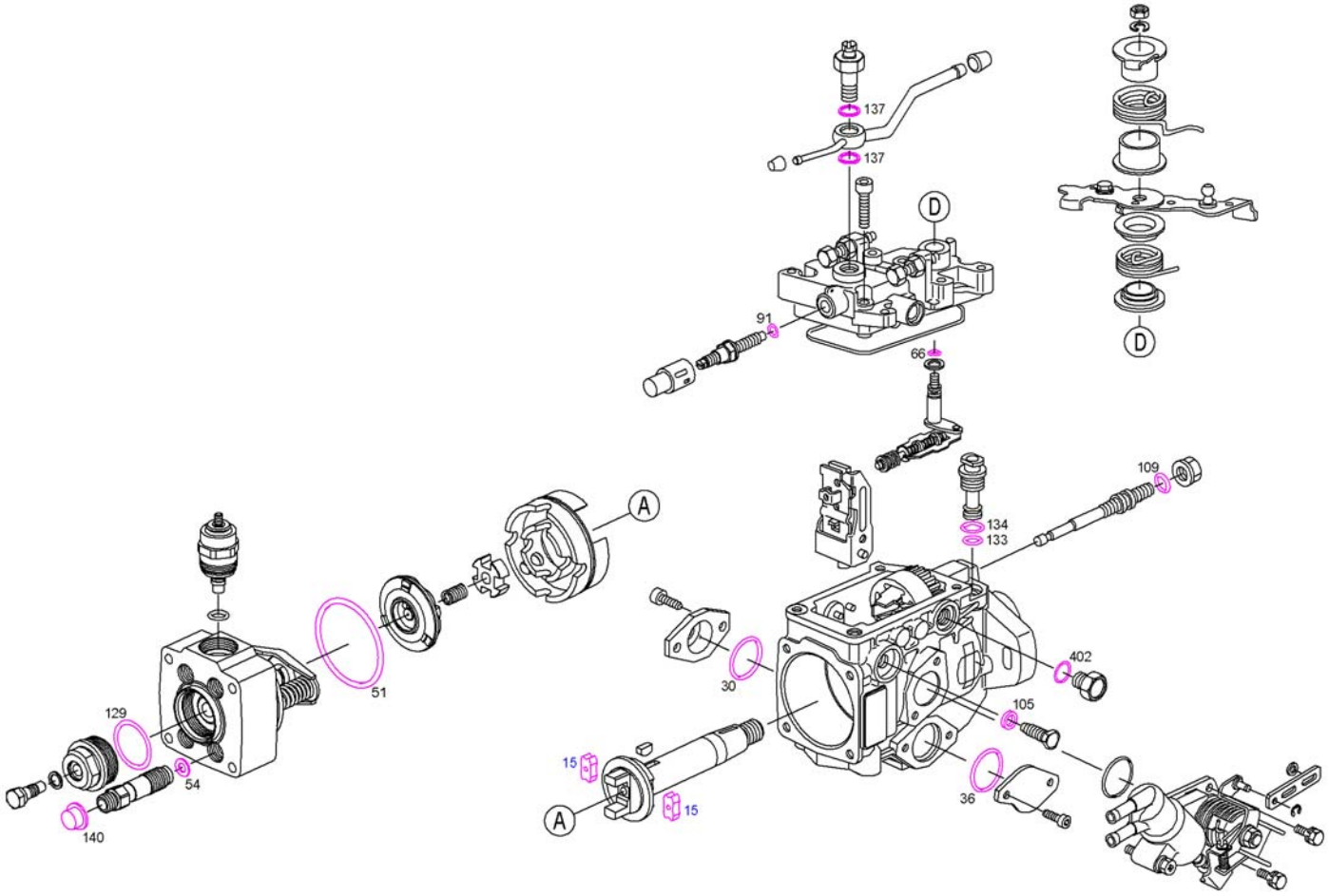
Изделие 9 461 610 423 - Комплект запчастей, топливный насос